DECISION D'APPROBATION DE MODELE
N° 91.00.611.031.2 DU 23 OCTOBRE 1991

Balance à équilibre automatique YAMATO modèle Datacell MK 3 à indication du poids et du prix

(CLASSE III)

LA PRESENTE DECISION EST PRONONCEE EN APPLICATION DU DECRET N° 88-682 DU 6 MAI 1988 RELATIF AU CONTROLE DES INSTRUMENTS DE MESURE ET DU DECRET N° 65-487 DU 18 JUIN 1965 MODIFIE PAR LE DECRET N° 75-1201 DU 4 DECEMBRE 1975 REGLEMENTANT LA CATEGORIE D'INSTRUMENTS DE MESURE : INSTRUMENTS DE PESAGE A FONCTIONNEMENT NON AUTOMATIQUE ET INSTRUMENTS DE PESAGE INDIQUANT LE PRIX.

FABRICANT

YAMATO SCALE CO Ltd, Akashi City 673 (Japon).

DEMANDEUR

IBC ELECTRONIC FRANCE, 14, rue Gambetta, 78600 Le Mesnil le Roi.

CARACTERISTIQUES

La balance à équilibre automatique YAMATO modèle Datacell MK 3 à indication du poids et du prix est un instrument à indication numérique.

Elle est composée de deux parties :

– une cellule de pesage comprenant :

• un plateau récepteur de charge
• un dispositif transmetteur et réducteur de charge
• un dispositif équilibreur de la charge transmise constitué d'un capteur à jauges de contrainte YAMATO modèle UH83-20-C7.5.
• la partie du dispositif indicateur effectuant l'élaboration du poids et le délivrant sous forme analogique

– une console comprenant

• la partie du dispositif indicateur effectuant la conversion analogique-numérique selon le principe de la double rampe
• les mémoires
• le calculateur de prix
• le dispositif afficheur qui peut être à cristaux liquides ou de type fluorescent et qui comprend, outre les afficheurs principaux côté client et côté vendeur, un afficheur secondaire
• le clavier, plat ou à touches en relief, comprenant les touches numériques et de fonctions
• le dispositif imprimeur à fonctionnement thermique délivrant des étiquettes autocollantes ou des tickets sur lesquelles figurent les indications principales relatives à la transaction.

La balance YAMATO modèle Datacell MK 3 est équipée des dispositifs suivants :

– un dispositif de mise à zéro initiale
– un dispositif de maintien de zéro (zéro suiveur)
– un dispositif non automatique de mise à zéro manœuvrable par un outil
– un dispositif indicateur de zéro
– un dispositif semi-automatique de tare d'effet soustractif
– un dispositif indicateur de zéro
– un dispositif indicateur de tare constitué d'un voyant NET
– un dispositif de test des afficheurs, automatique à la mise sous tension.

La cellule de pesage est munie d'un dispositif de mise de niveau constitué de quatre pieds réglables et d'un indicateur de niveau à bulle visible par une fenêtre dans le plateau.

Les caractéristiques métrologiques de la balance YAMATO modèle Datacell MK 3 sont les suivantes :

Max = 15 kg
Min = 20 kg
e = dd = 2 g
T = – 9 998 g
du = 0,01 F/kg ou 0,1 F/kg
Prix unitaire maximal = 999,99 F/kg ou
9 999,9 F/kg
dp = 0,05 F ou 0,1 F
Prix à payer maximal = 9 999,95 F ou 9 999,9 F

CONDITIONS PARTICULIERES DE CONSTRUCTION

L'impression de valeurs de poids inférieures à la portée minimale est impossible.

La balance YAMATO modèle Datacell MK 3 peut être utilisée pour éditer des étiquettes autocollantes ou des tickets, en présence du public, dans le cadre de la vente directe au public, en mode "avec vendeur" ou en mode "libre service", ainsi que pour réaliser des préemballages à masse non constante, en dehors de la présence du public.

Le passage en configuration "libre service" nécessite le bris du dispositif de scellement et une modification du clavier. Le passage de l'un à l'autre des autres modes peut être fait en mode programmation par l'utilisateur.

La balance YAMATO modèle Datacell MK 3 peut être équipée d'un ou deux dispositifs d'entrée d'informations.

SCELLEMENT

La balance YAMATO modèle Datacell MK 3 est munie d'un dispositif de scellement conforme au plan figurant en annexe.

CONDITIONS PARTICULIERES D'INSTALLATION

Les balances doivent toujours être disposées de telle sorte que l'afficheur client soit visible afin que l'acheteur puisse se rendre compte du résultat de la pesée. Elles doivent être toujours installées horizontalement, mises de niveau sur une base stable.

Tout branchement d'un organe périphérique doit faire l'objet d'une déclaration et d'un examen permettant de s'assurer que l'ensemble ainsi constitué respecte les exigences qui lui sont applicables.

Aucun dispositif supplémentaire d'affichage ou d'impression des indications principales destiné au vendeur ou au client ne peut être connecté s'il n'a pas fait l'objet d'une approbation complémentaire de modèle avec l'instrument.

CONDITIONS PARTICULIERES D'UTILISATION

Les balances faisant l'objet de la présente décision peuvent être connectées entre elles pour former un système de balances à équilibre automatique YAMATO à indication du poids et prix modèle Datacell MK3, approuvé par décision n° 91.00.612.009.2 du 23 octobre 1991 (1).

INSCRIPTIONS REGLEMENTAIRES

La plaque d'identification des balances YAMATO modèle Datacell MK 3 doit porter les inscriptions suivantes :

- le nom de la société IBC Electronics France et celui de la société YAMATO,
- le nom du modèle,
- le numéro de série de l'instrument (numéro identique pour la partie cellule et pour la partie console),
- le numéro et la date figurant dans le titre de la présente décision,
- la classe de précision,
- les caractéristiques métrologiques.

Un exemplaire de cette plaque est fixé sur la cellule de pesage et l'autre sur la console.

Les valeurs de la portée maximale, la portée minimale et l'échelon de vérification doivent être rappelées à proximité des afficheurs côté client et côté vendeur.

Les balances connectées pour former le système précité portent, de plus, à proximité de la plaque d'identification, une étiquette adhésive autodestructible sur laquelle figurent le nom du système ainsi que le numéro et la date de la décision d'approbation du système.

(1) Revue de Métrologie, octobre 1991, page 1063.

DEPOT DE MODELE

Plans et schémas déposés à la sous-direction de la métrologie, à la direction régionale de l'industrie, de la recherche et de l'environnement d'Ile-de-France et chez le demandeur.

VALIDITE

La présente décision a une validité de un an à compter de la date figurant dans son titre.

ANNEXES

Notice descriptive.
Photographie n° 5562-1.
Schémas n°s 5562-2 et 3.
Plan de scellement n° 5562-4.

POUR LE MINISTRE EMPECHE :

LE DIRECTEUR DE L'ACTION REGIONALE
ET DE LA PETITE ET MOYENNE INDUSTRIE,

M. GERENTE

NOTICE DESCRIPTIVE

Balance à équilibre automatique YAMATO modèle DATACELL MK3 à indication du poids et du prix

DESCRIPTION DES TOUCHES DU CLAVIER

Le clavier possède les touches suivantes :

- touches numériques (0 à 9, 00)
- touche d'effacement (C)
- touche tare (T)
- touche article non pesé + (+)
- touche article non pesé – (–)
- touche multiplication pour articles non pesés (X)
- touche PLU (PLU)
- touche entrée (E)
- touche vendeur (V)
- touche total (*)
- touche annulation dernier poste enregistré (~)
- et diverses touches de gestion.

En version libre-service le clavier comporte 60 touches simples ou 30 touches doubles affectées aux produits.

La balance YAMATO modèle DATACELL MK3 comporte également :

– sur la cellule, un orifice repéré par →0← et qui constitue la commande du dispositif non automatique de mise à zéro manœuvrable par un outil ou une pointe fine,

– sur le côté de la console, une clé dont les positions sont les suivantes :
  - position O balance éteinte
  - position I balance en fonctionnement normal
  - position X demande de résultats sans effacement des données
  - position Z demande de résultats avec effacement de données
  - position P1 accès au premier niveau de programmation
  - position P2 accès au deuxième niveau de programmation

– sous la porte imprimante :
  - une touche de remise en marche de l'instrument,
  - une touche "avance papier".

FONCTIONNEMENT UTILISATEUR

a) MODE I

C'est le mode normal de pesage. Le principe de fonctionnement pour appeler un vendeur, un PLU, ou une fonction, est le suivant :

numéro + fonction

Par exemple : pour appeler le vendeur n° 1, l'utilisateur tabule 1 et la touche V.

En mode I, l'utilisateur peut appeler des produits pesés ou non pesés, des appels-prix enregistrés (PLU) ou non.

L'utilisateur peut appeler directement des PLU par le clavier direct.

La touche E permet l'enregistrement des transactions.

La touche * permet la sortie du ticket.

b) MODE P2

Le mode P2 est divisé en deux parties, une partie accessible sans mot de passe, et l'autre accessible avec mot de passe.

Dans la première partie, l'utilisateur peut créer le fichier des PLU (numéro, nom, section, département, prix, etc...). Il peut aussi créer des ingrédients, des sections, des départements, définir le niveau de totalisation souhaité, les enregistrements des opérations spéciales, les formats d'étiquettes, etc.

Dans la deuxième partie, seule la définition des options internes de la machine est effectuée. (Mode vendeur ou client, machine à filmer, totalisation, niveaux des états d'analyse, journal mécanique, système multivendeur, connexion ordinateur, etc.).

c) MODE P1

C'est le mode programme utilisateur.

On y trouve les différentes listes du contenu de gestion de la balance (liste des PLU, des sections, des départements, des ingrédients, etc.).

C'est également dans ce mode que l'on définit les différents messages de clôtures ou publicitaires, les messages graphiques, etc.).

d) MODES X et Z

C'est le mode de lecture des résultats de gestion, sans (X) ou avec (Z) remise à zéro des compteurs.

L'utilisateur est directement concerné par ces états, PLU, vendeurs, balances, section, département, etc...

e) MODE T

Le mode test est le mode de réglage et de configuration de la balance.

Il n'est pas accessible à l'utilisateur et nécessite un déplombage préalable.

IMPRESSION

L'imprimante délivre soit des tickets soit des étiquettes autocollantes.

Sur les étiquettes autocollantes ne figurent que les données relatives à une transaction.

Sur un ticket peut être imprimée une suite de transactions.

Quand il ne s'agit pas d'un groupe de trois informations poids, prix unitaire et prix à payer, les indications sont accompagnées, suivant le cas, du message suivant :

– article non pesé	NON PESE + NON PESE –
– annulation	ANNUL
– total	TOTAL **
– identification du vendeur	V (suivi du n° du vendeur)

Il existe une possibilité d'éditer, après un ticket totalisant plusieurs transactions, un ticket dit "de gestion" ne répétant que le total.

PASSAGE DU MODE TICKET AU MODE ETIQUETTE

Ce passage s'effectue en deux étapes :

1) • Tourner la clé en mode X
   • Appuyer sur la touche * jusqu'à arriver au pas de programme "TICKET/ETIQUETTE 0/1"
   • Appuyer sur la touche E
   • Il s'affiche alors "(0) ticket/(1) étiquette"
   • Sélectionner 0 ou 1
   • Revenir au mode pesage

2) • Ouvrir la porte d'imprimante (ex. passage de tickets à étiquettes)
   • Baisser le coupe-papier
   • Baisser la barre permettant de décoller les étiquettes (pour passer d'étiquettes à tickets, procéder inversement).

ALIMENTATION ET MISE EN MARCHE

La balance est alimentée par le secteur.

Tant qu'elle est branchée, même si les afficheurs sont éteints, quand la clé est sur la position 0, la tension continue d'être appliquée.

Le temps de chauffe pendant lequel les afficheurs clignotent après la mise sous tension est fixé à 5 minutes.

CONNEXIONS

Les différents types de connecteurs sont décrits sur le schéma figurant en annexe. Aucun d'entre eux ne permet d'influencer les paramètres métrologiques de la balance ni les informations principales affichées, mémorisées avant impression et imprimées.

MISE EN ŒUVRE DE LA TARE EN VERSION LIBRE-SERVICE :

– Mettre la clé en P2,
– Faire défiler le programme jusqu'à l'apparition du message "TARE PROG",
– Entrer le numéro 0 qui correspond à une tare sans annulation après pesée,
– Placer la tare sur le plateau et appuyer sur la touche "ENTREE",
– Revenir au mode normal en replaçant la clé en I,
– Le dispositif de tare est en œuvre pour toutes les pesées.

■ N° 5562-1

BALANCE POIDS-PRIX YAMATO DATACELL MK3

N° 5562-2

BALANCE POIDS-PRIX YAMATO DATACELL MK3

Afficheur

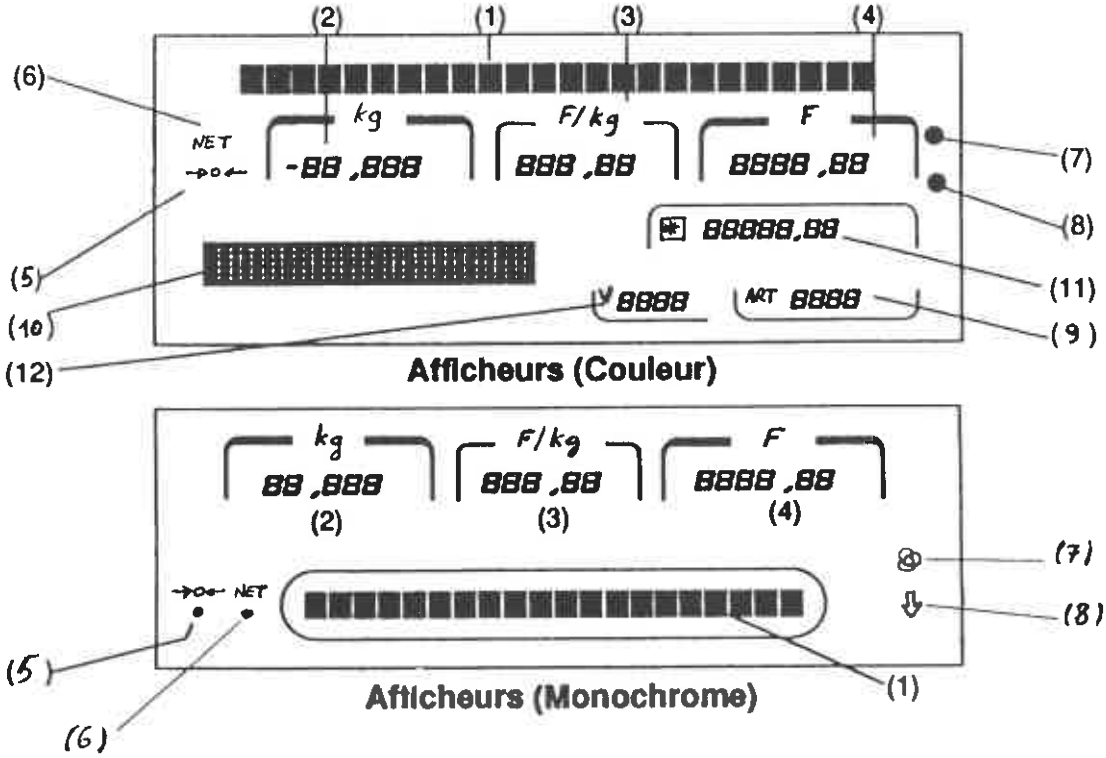

(1) Afficheur alphanumérique
(2) Afficheur poids
(3) Afficheur prix unitaire
(4) Afficheur prix à payer
(5) Indicateur zéro correct
(6) Indicateur de tare (voyant net)
(7) Indicateur mode pesée enregistrement automatique
(8) Indicateur touches inférieures
(9) Afficheur numéro d'articles
(10) Afficheur graphique
(11) Afficheur sous total ou total client
(12) Afficheur vendeur

■ N° 5562-3

BALANCE POIDS-PRIX YAMATO DATACELL MK3

Compartiment connecteurs

Couvercle derrière

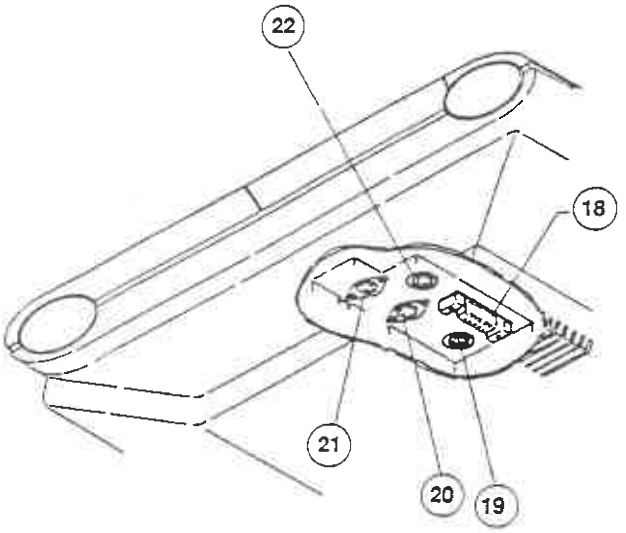

Couvercle devant

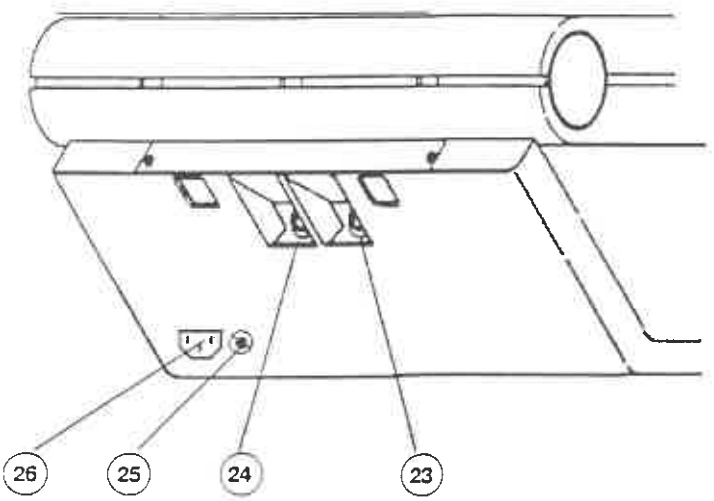

(18) Connecteur cellule de pesage
(19) Connecteur pour ordinateur : RS 232 C ou RS 422
(20) Connecteur MV pour autre balance
(21) Connecteur pour imprimante de ligne
(22) Connecteur pour tiroir-caisse
(23) RS 232 C pour programmeur de PROM ou ordinateur
(24) Connexion pour clavier ordinateur XT/AT
(25) Fusible (sous couvercle)
(26) Prise pour câble secteur (sous couvercle)

N° 5562-4

BALANCE POIDS-PRIX YAMATO DATACELL MK3

Scellement calculateur et cellule

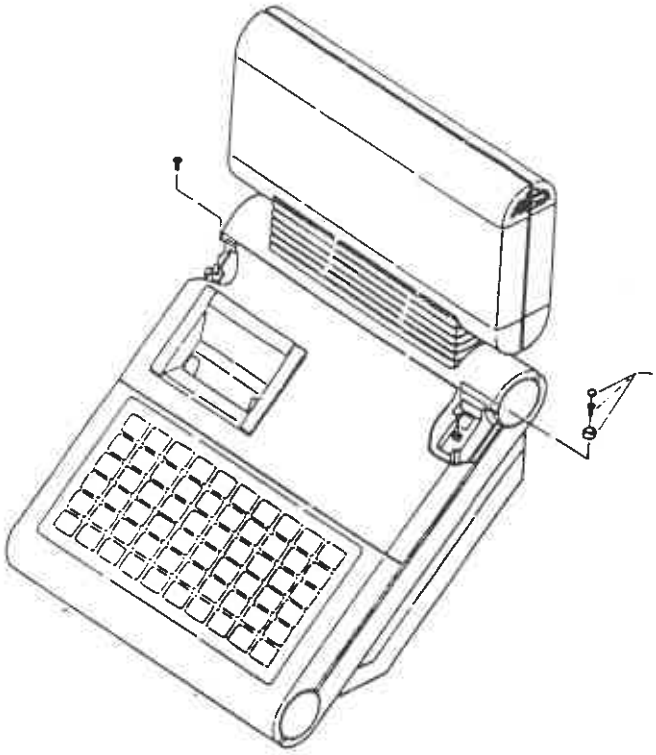

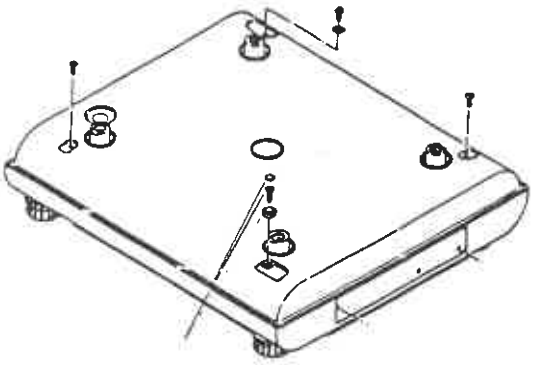

vis et coupelle à embase carrée